寸法図／内部回路図

（寸法単位：mm）

総合盤　P型2級 BV962021H　P型1級 BV961021H

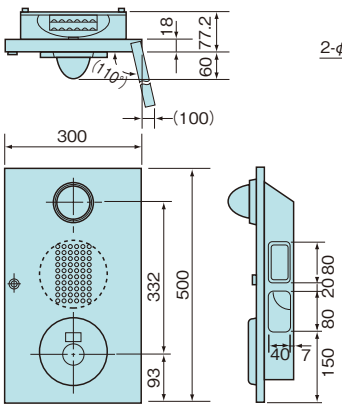

小型総合盤（露出型）　P型2級 BV96402H　P型1級 BV96302H

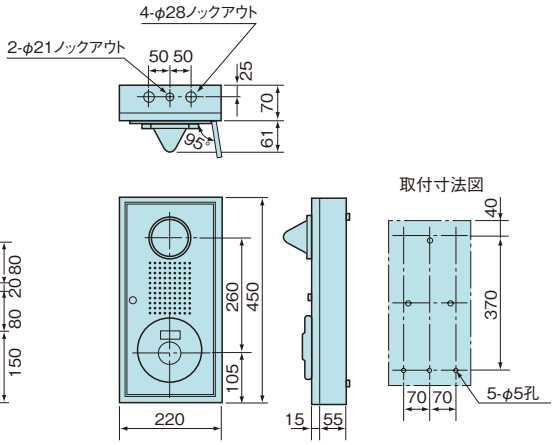

小型総合盤（埋込型内器）　P型2級 BV964121H　P型1級 BV963121H

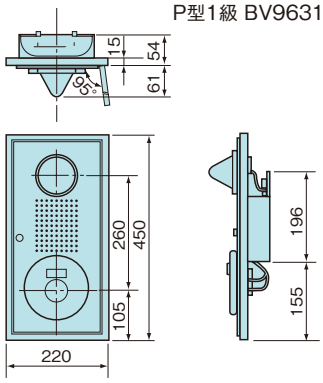

総合盤P型2級（内部配線は結線済です）

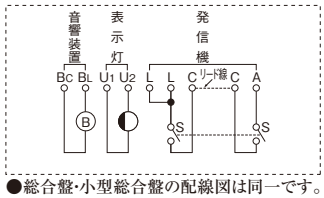

●総合盤・小型総合盤の配線図は同一です。

総合盤P型1級（内部配線は結線済です）

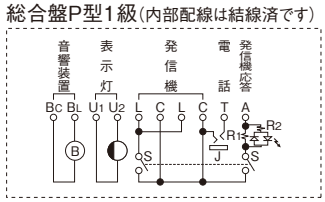

●総合盤・小型総合盤の配線図は同一です。
●地区ベルなしタイプの配線図は音響装置部分がない内部配線です。

小型総合盤（露出防雨型）　P型2級 BV96423H　P型1級 BV96323H

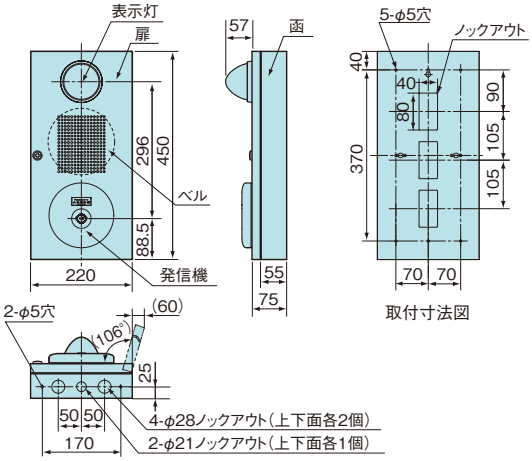

小型総合盤（埋込防雨型内器）　P型2級 BV964331H　P型1級 BV963331H

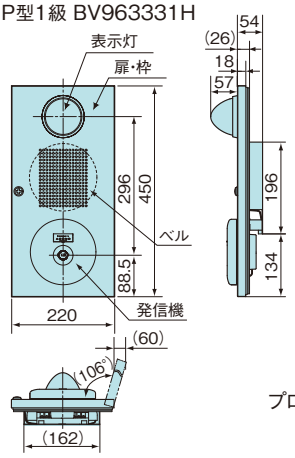

プロテクタ（総合盤用）Ⓤオーダー

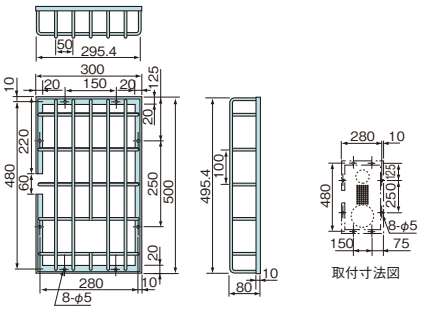

小型総合盤（地区ベルなし）（露出型）　P型2級 BV96601H　P型1級 BV96501H

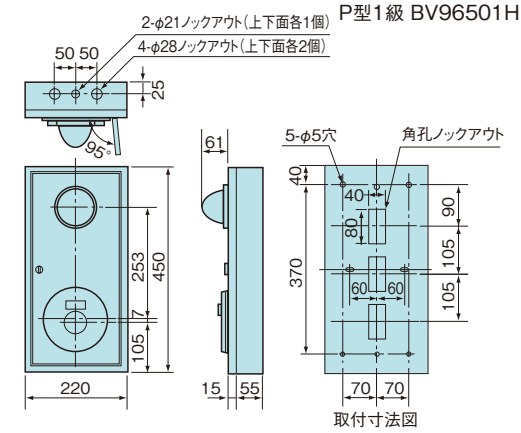

小型総合盤（地区ベルなし）（埋込型内器）　P型2級 BV966111H　P型1級 BV965111H

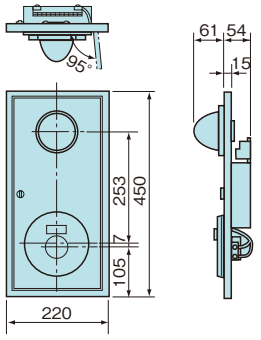

プロテクタ（小型総合盤〈露出型用〉）Ⓤオーダー

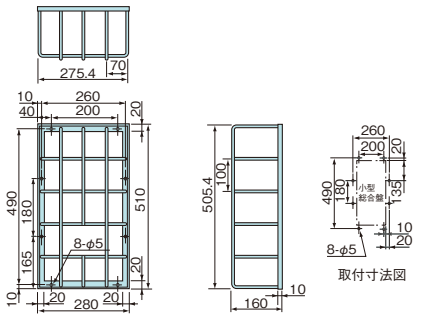

小型総合盤（地区ベルなし）（露出防雨型）　P型2級 BV96622H　P型1級 BV96522H

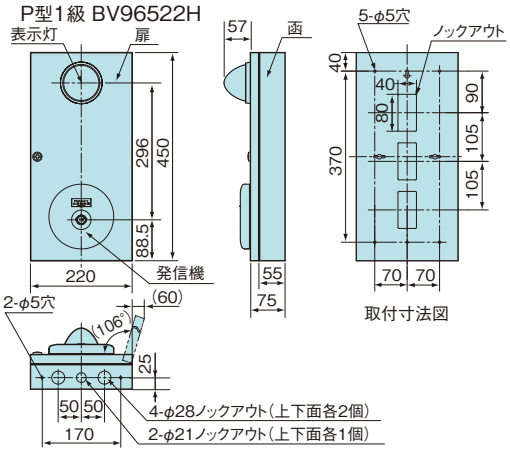

小型総合盤（地区ベルなし）（埋込防雨型内器）　P型2級 BV966321H　P型1級 BV965321H

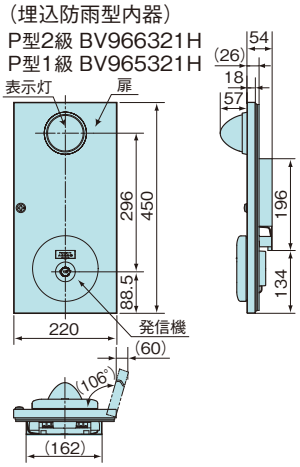
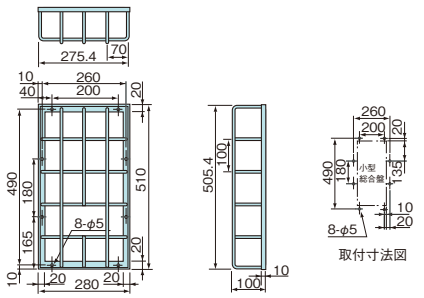
プロテクタ（小型総合盤〈埋込型用〉）Ⓤオーダー