薄型 60 Wclass 定電圧

SUNEH ELECTRIC

1SV-5R00-12NF/1SC-2R50-24NF

薄型　高さ 22mm

CISPR 15 対応品

耐雷サージ4kV / 15kV

IP　67

10月量産開始

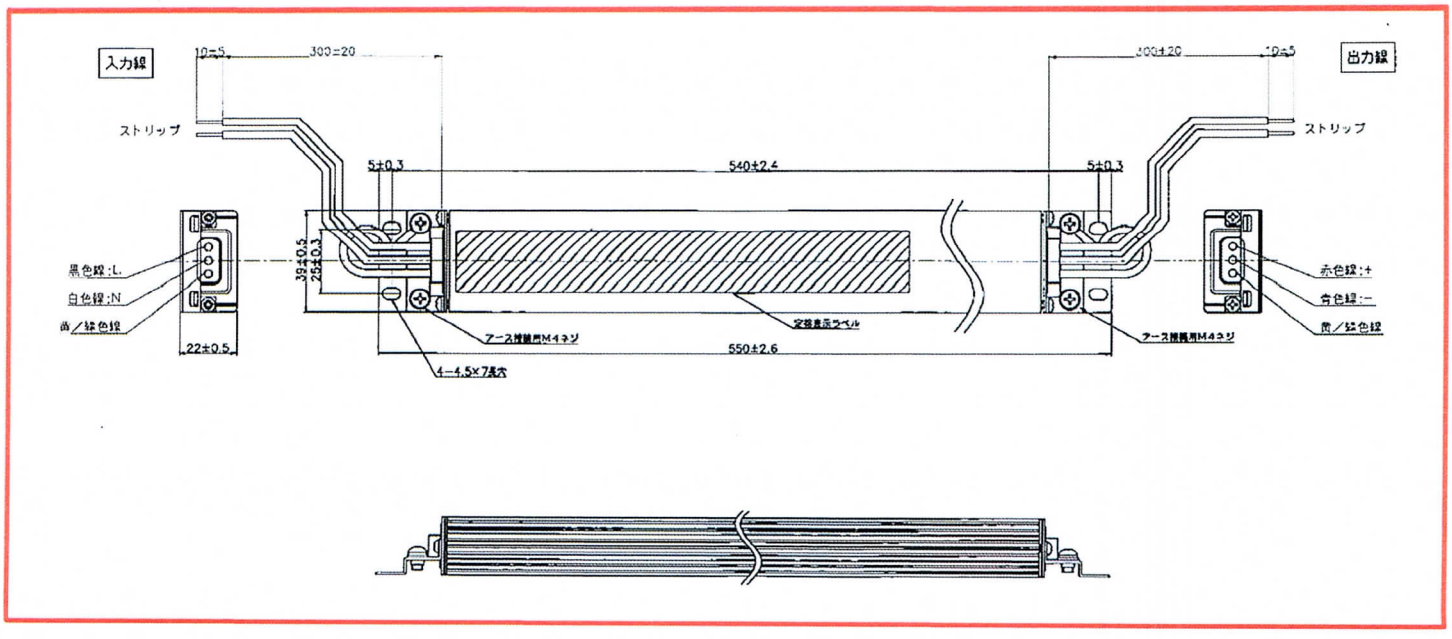

品名	定格 入力電圧	定格 出力電流	定格 出力電圧	最大 出力電力	質量	耐雷サージ	IP
1SV-5R00-12NF	AC100V/AC200C AC240V	5.0A	DC12V	60W	−	Line-FG 15kV Line-Line 4kV	IP67
1SV-2R50-24NF	AC100V/AC200C AC240V	2.5A	DC24V	60W	−	Line-FG 15kV Line-Line 4kV	IP67

開発途中の為　予告なく仕様を変更する場合がございます。