IWASAKI

保 管 用

看板灯専用アーム取扱説明書

アーバンビューエポ
アーバンビューエポβ 専用

（ご注意）このアームを取り付けるには、アングルの固定（ボルト止め・溶接）が必要です。
事前に強度確認された看板の主要部材に取り付けてください。

●製品概要

用途			看板までの照射距離1,5m		看板までの照射距離２m	
			安定器別置形器具用	安定器内蔵形器具用	安定器別置形器具用	安定器内蔵形器具用
セット形式			FA4015（/DG,GY,W）	FA4015B（/DG,GY,W）	FA4020（/DG,GY,W）	FA4020B（/DG,GY,W）
パーツ形式	アーム		FA41（/DG,GY,W）		FA42（/DG,GY,W）	
	支柱		FA40（/DG,GY,W）			
	安定器取付金具		FA43（/DG,GY,W）	使用しません	FA43（/DG,GY,W）	使用しません
仕上げ			溶融亜鉛めっき　［（　）の（/DG,GY,W）は受注品の指定色形式です］			
適合器具	アーバンビューエポ		HCF458		HCF455	
	アーバンビューエポβ			HCF478BHE2/DG（GY,W）		HCF475BHE2/DG（GY,W）

器具の配線工事は必ず工事店、電器店（有資格者）などがおこなってください。
一般の人の配線工事は法律で禁止されています。

施工説明　施工者様へ：この取扱説明書は、ご使用になるお客様に必ずお渡しください。

安全上のご注意

⚠ 警告　製品の取り扱いを誤った場合、死亡または重傷を負うことが想定される危害の程度を示します。

●施工は取扱説明書に従って正しくおこなってください。火災・感電・落下によるけがのおそれがあります。
●この取扱説明書に記載された取付方向の範囲内でご使用ください。落下、感電のおそれがあります。

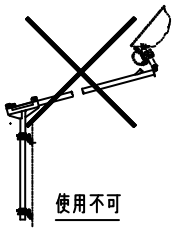

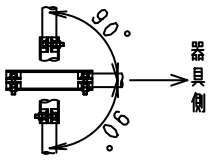

●アームを改造しないでください。火災・感電・落下によるけがのおそれがあります。
●適合器具の専用アームです。他の器具は使用しないでください。落下のおそれがあります。
●振動や衝撃の多い場所、腐食性ガスの発生する場所では使用しないでください。
火災・感電・落下によるけがのおそれがあります。

⚠ 注意　製品の取り扱いを誤った場合、傷害を負うことが想定されるかまたは物的損害が想定される危害・損害の程度を示します。

●一般屋外用防雨形です。それ以外の場所では使用できません。
●風速、質量に耐える場所に取り付けてください。不備がありますと落下の原因となります。
●アームの耐風速は 60m/s です。適合器具以外の器具との組合せでは使用しないでください。
落下の原因となります。
●周囲温度が 35℃を超える場所では使用しないでください。火災の原因となります。

●取付方法と各部の名称

（ご注意）このアームを取り付けるには、アングルの固定（ボルト止め・溶接）が必要です。
事前に強度確認された看板の主要部材に取り付けてください。

1．アングルを取り付けてください。（上下２箇所）

●２．０mタイプアームの上部側は、看板上面より８０mm 下がりに取り付けてください。
●１．５mタイプアームの上部側は、看板上面より１５０mm 下がりに取り付けてください。
●上下２箇所の間隔は４００mm～７００mm としてください。
（注意）取付強度の確認がされている看板の主要部材にしっかりと固定（ボルト止め・溶接）してください。不備がありますと、落下の原因となります。

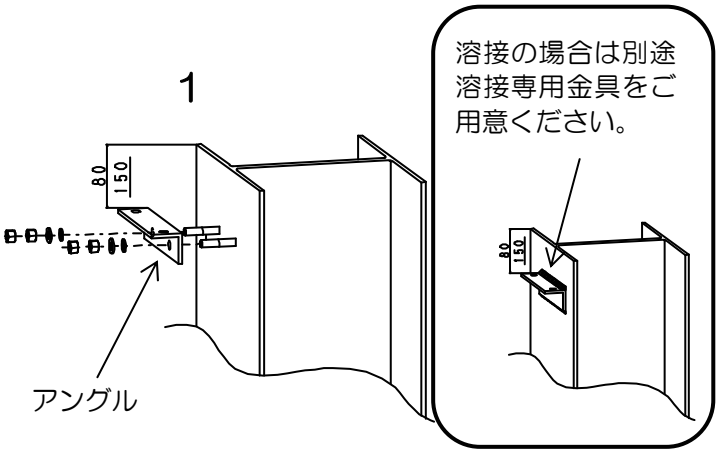

2．支柱固定金具をアングルに固定してください。（上下２箇所）

●ボルトの締め付けの際は、支柱固定金具がアングルと平行になるように取り付けてください。

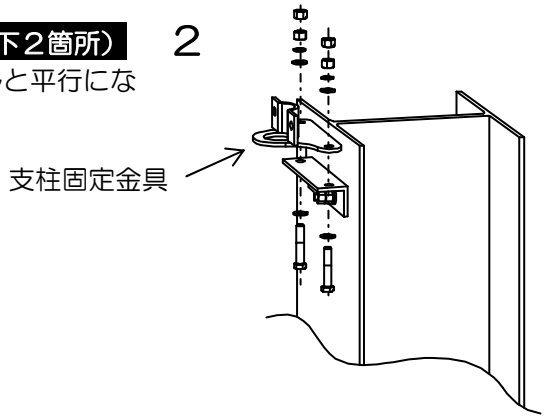

3．支柱を差し込み、バンドで固定してください。

●安定器別置形器具の場合は、支柱を差し込む際に「安定器取付金具」（別梱）を上下２箇所の取付金具の間にいれてください。（安定器内蔵形器具の場合は不要です。）
●支柱ストッパーが上部の取付金具の上面に乗っていることを確認してください。
●バンドのボルトは均等に締め付け、ダブルナットで緩まないように固定してください。
（注意）ボルトの緩みが生じないようにしっかりと締め付けてください。不備がありますと、落下の原因となります。

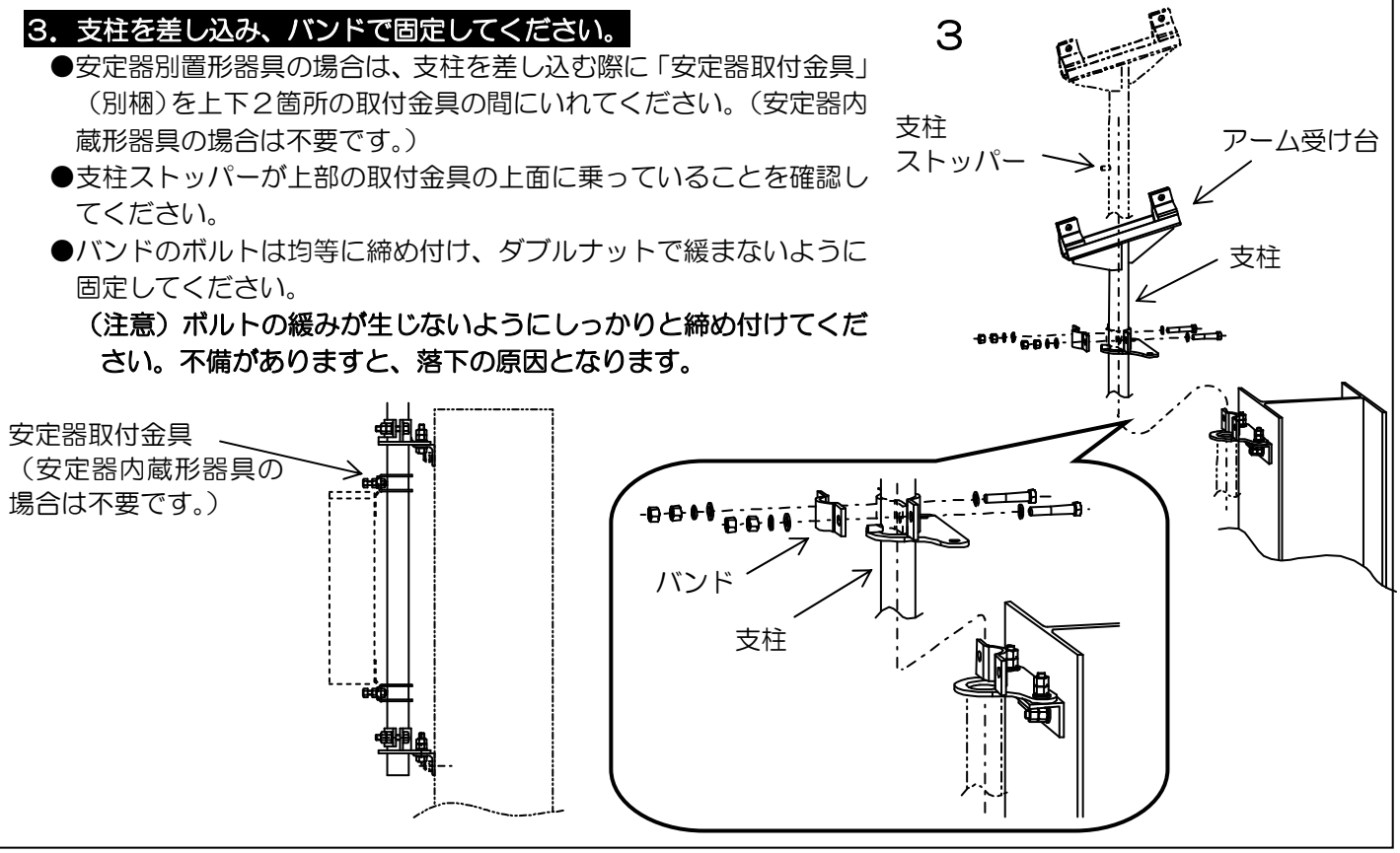

4．支柱のアーム受け台にアームを取り付けてください。

●アーム受け台にアームを差込み、貫通穴の位置を合わせて、アーム抜け止め用のボルトをねじ込んでください。２箇所目、３箇所目の貫通穴を使用すると、アームの出幅を２５０mmずつ（最大５００mm）縮められます。

●２箇所のアーム固定用ボルトでアームを均等に締め付け、ダブルナットで緩まないように固定してください

（注意）ボルトの緩みが生じないようにしっかりと締め付けてください。不備がありますと、落下の原因となります。

【施工注意】

■アームを縮めて施工した場合、看板面の照度分布に影響を与えますのでご注意ください。

■アームの出幅を縮めますとケーブルの長さが不足しますのであらかじめご確認ください。

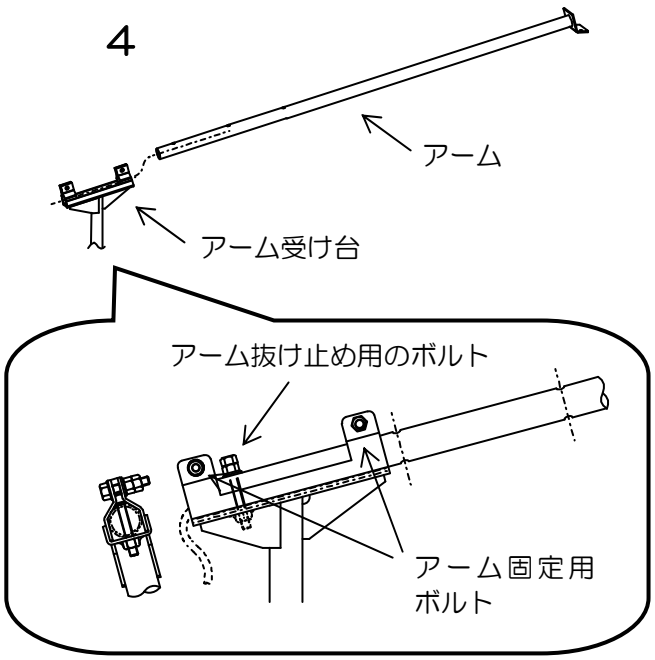

5．照明器具を取り付けてください。

●適合器具を確認してください。

●器具の取扱説明書に従ってアームに取り付けてください。

●ボルトはダブルナットで緩まないように固定してください。

（注意）ボルトの緩みが生じないようにしっかりと締め付けてください。不備がありますと、落下の原因となります。

●器具の取り付けが済みましたら、ニップルからリード線を送り込んで通線してください。

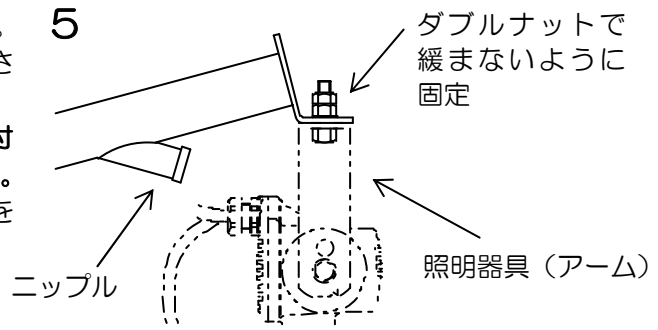

6.安定器を取り付けてください。（安定器内蔵形器具の場合は不要です。）

●安定器取付金具のボルトを支柱に締め付けて、安定器の取付ピッチに合わせて固定し、安定器取付脚を挟み込んでナットを締め付けてください。

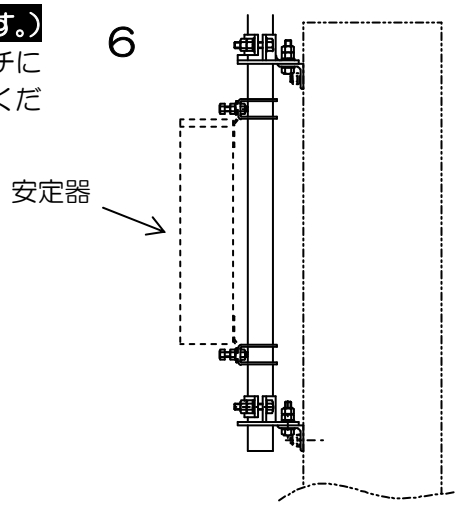

7．電源線、アース線、ランプ線（安定器内蔵形の場合はありません。）を接続してください。

●アースは電気設備の基準に従って確実に行ってください。

●電線の接続部は十分に絶縁・防水処理をしてください。

（注意）電線の接続に不備がありますと、感電の原因となります。

取扱説明　お客様へ：この取扱説明書は必ず保管してください。
ご使用の前にこの取扱説明書を必ずお読みのうえ、正しくお使いください。

お客様への安全上のご注意

⚠ **警告**　製品の取り扱いを誤った場合、死亡または重傷を負うことが想定される危害の程度を示します。

●改造はおこなわないでください。感電・落下によるけがのおそれがあります。
●煙・臭いなど異常を感じたら、すぐに電源を切ってください。火災・感電のおそれがあります。
●器具と被照射面は規定以上接近させないでください。看板の火災・変色のおそれがあります。

⚠ **注意**　製品の取り扱いを誤った場合、傷害を負うことが想定されるかまたは物的損害が想定される危害・損害の程度を示します。

●ランプ交換やお手入れの際は、必ず電源を切ってください。感電・やけどの原因になることがあります。
●点灯中や消灯直後（約 20 分間）のランプは高温になっているので触らないでください。
やけどの原因になることがあります。
●ランプは器具銘板及び取扱説明書により、適合する物を使用してください。
指定以外のランプを使用しますと火災・ランプの破損の原因になることがあります。
●寿命の目安は、使用条件によって異なりますが約 10 年です。
安全に使用するために、定期的（年 1 回）に自主点検をしてください。3年に1回は工事店等の専門家による点検を実施してください。3～5 年以上経過したものは入念に点検をおこなってください。発錆があればすぐに点検・処置してください。

●保証について

●保証期間
この商品の保証期間は、商品お買い上げ日より１年間です。詳細は弊社カタログをご参照ください。
●保証内容
取扱説明書、本体添付ラベル等の注意書に従った使用状態で保証期間内に故障した場合には、無償修理させていただきます。
●アフターサービスについて
修理に関する相談並びにご不明な点は、お買い上げの販売店（工事店）または弊社営業所にお問い合わせください。

●保守のための記録

工事完了後、今後の施設の安全維持のため「施工記録表」に記録のうえ、お客様にお渡しください。

施工記録表			
工 事 名		使用ランプ	
工事店名		使用安定器	
電話番号		使 用 電 圧	
取付年月		ﾌﾞﾚｰｶｰ№.	
取付台数			
器具形式			

●商品に関するご相談窓口

（お問い合わせの際は、器具銘板または施工記録表で器具形式をご確認のうえご連絡ください）

【CS センター】　電話番号　048（554）1124　　FAX　048（554）7445
お問い合わせ受付時間　：　月～金／9:00～17:00　（土・日曜・祝日・年末年始・当社休業日を除く）
※電話番号等、変更になる場合があります。　ホームページでご確認ください。

岩崎電気株式会社　本　　社　〒103-0002　東京都中央区日本橋馬喰町 1-4-16 馬喰町第一ビルディング
TEL 03(5847)8611（大代）　http://www.iwasaki.co.jp/

EM000042-2
LIGHTING EQUIPMENT DIV.