主要部品材質	構成要素	材　料	色　彩	処　理	備　考
	本体	ABS樹脂	ライトベージュ		

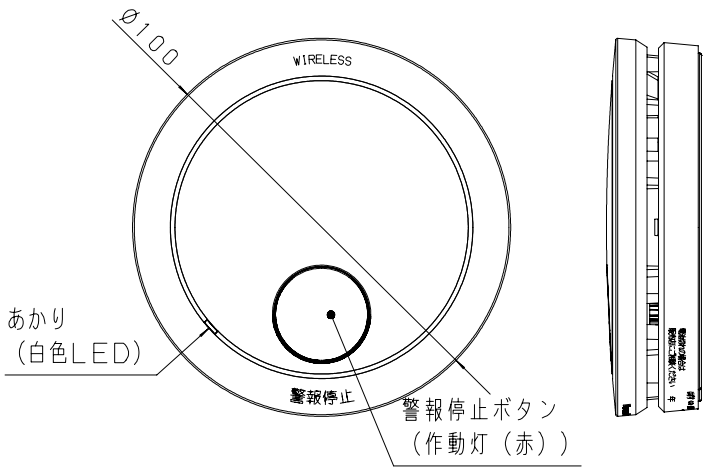

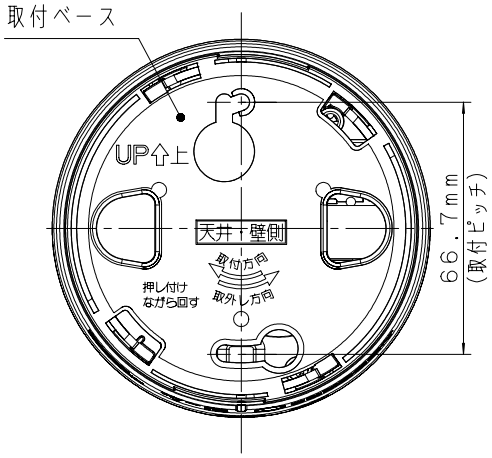

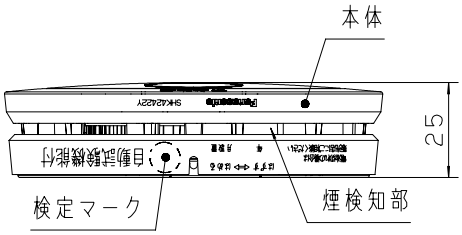

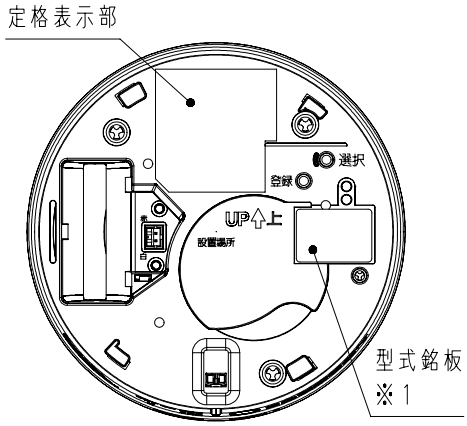

裏面図（取付ベースを外した状態）

※1：型式銘板の「型式」欄に記載されている番号は、電波法で認証を受けた型式です。商品品番では、ありません。

商品仕様書図	品名	けむり当番薄型2種 （電池式・ワイヤレス連動子器・あかり付） （警報音・音声警報・AiSEG連携機能付）（和室色）	品番	(1/5) SHK42422Y
単位：mm　第三角法	作成	2020年　5月　28日	改 1	パナソニック株式会社

(SKC0410-D01, 22, 150803)

検定型式番号	住警第２０２０～４号	種　別	光電式住宅用防災警報器

定格

電　　源	専用リチウム電池　１本 （SH384552520）（DC3V）		
電池寿命	約１０年		
使用周囲温度	０℃～＋４０℃		
質　　量	約１１５ｇ（電池含む）		
感知方式	煙式（光電式）	種別	２種
警報音量	$90dB^{+10}_{-3}dB$（１ｍ）		
警報音周波数	０．３ｋＨｚ～４．０ｋＨｚ		
取付場所	居室、階段、廊下、寝室など		
設置位置	天井面・壁面		

機能

警報器の状態		警報音・音声警報	作動灯（赤）	あかり（白）
監視時	発報元	－	消灯	消灯
	連動先	－	消灯	消灯
煙検知時	発報元	ピュー、ピュー、火事です。火事です。	点滅	警報音が１回鳴った後、点灯
	連動先 ※１	ピュー、ピュー、○○で火事です。（○○：設置場所名称）に変更	点滅	警報音が１回鳴った後、点灯
連動停止時	発報元	ピュー、ピュー、火事です。火事です。	点滅	点灯
	連動先	－	消灯	点灯
警報停止時	発報元	－	消灯	消灯
	連動先	－	消灯	消灯
自動試験故障警報時 ※２	発報元	ピッピッピッ、故障です。	点滅	消灯
	連動先	－	－	－
自動試験故障警報停止時	発報元	－	点滅	消灯
	連動先	－	－	－
電池切れ警報時 ※３	発報元	ピッ、電池切れです。	８秒に１回点滅	消灯
	連動先	－	－	－
電池切れ警報停止時	発報元	－	８秒に１回点滅	消灯
	連動先	－	－	－
動作試験（正常時）	発報元	ピッ、正常です。	点滅	点灯
	連動先	ピッ、正常です。	点滅	点灯
動作試験（異常時）	発報元	ピッピッピッ、故障です。	点滅	消灯
	連動先	ピッ、正常です。	点滅	点灯
電波異常警報時	発報元	ピッピッ、電波が受信できません。	８秒に１回点滅	消灯
	連動先	ピッピッ、電波が受信できません。	８秒に１回点滅	消灯
機器交換お知らせ時 ※４	発報元	－	５分に４回点滅	消灯
	連動先	－	－	－
機器交換お知らせ停止時	発報元	－	消灯	消灯
	連動先	－	－	－

※１：「火元お知らせ機能」を参照
※２：「自動試験機能」を参照
※３：「電池切れ検出機能」を参照
※４：「機器交換お知らせ機能」を参照

その他

使用周波数	426.6625/426.6875MHzの2波（小電力セキュリティ）
発信出力	１０ｍＷ
ＩＤの数	約１兆通り
電波の到達距離	親器～子器 ：障害物のない場所での水平見通し距離約１００ｍ ※使用場所の環境により短くなります
最大登録可能台数	親器（SHK42712またはSHK74102P）1台と子器（SHK42422またはSHK42422YまたはSHK42128またはSHK74202PまたはSHK74202YPまたはSHK76203P）14台まで ※１：子器には親器が必ず必要です。 ※２：従来の住宅用防災警報器と組み合わせて使用することもできます。 組み合せ可能な従来の住宅用防災警報器 <けむり当番（親器）> SHK42711/SHK74101P/SHK32717K/SHK32717/SH32717/SHK6410KP/SHK6410P/SH6410P/SH22717/SH22417/SH4410 <けむり当番（子器）> SHK42421/SHK42421Y/SHK74201P/SHK74201YP/SHK32427K/SHK32427YK/SHK32427/SHK32427Y/SH32427/SH32427Y/SHK6420KP/SHK6420YKP/SHK6420P/SHK6420YP/SH6420P/SH6420YP/SH22427/SH22427Y/SH22428/SH4420 <ねつ当番（子器）> SHK42127/SHK7620P/SHK32127/SHK6620P/SH32127/SH6620P/SH22127/SH4620
取付方法	本体を天井面又は壁面にネジ止め 取付ピッチ　６６．７ｍｍ
付　属　品	１．取付ネジ　２本 ２．取扱説明書 ３．かんたん準備ガイド ４．電池　　１本

商品仕様書図	品名	けむり当番薄型2種 （電池式・ワイヤレス連動子器・あかり付） （警報音・音声警報・ＡｉＳＥＧ連携機能付）（和室色）	品番	(2/5) ＳＨＫ４２４２２Ｙ
単位：ｍｍ　第三角法	作成	２０２０年　５月　２８日	改	１
パナソニック株式会社				

その他	警報音停止方法	警報停止ボタンを押すと、約５分間、警報音が一斉に停止し、作動灯（赤）とあかり（白）が消灯します。 ・火元以外の警報器で操作した場合火元の警報器の警報音は停止しません。 この場合、全ての警報器のあかり（白）は点灯し続けます。 ・約５分後にも煙あるいは熱を検知すると、再び警報動作が始まります。
	動作機能の確認	<<テスト機能を使って確認する場合>> 警報停止ボタンを押す（約１秒間） ■「ピッ、テスト中です。」が数回鳴り、その後約１分間テスト結果を報知します。 動作確認中は、各警報器の作動灯（赤）が点滅，あかり（白）が点灯します。 ・正常の場合（親器）： 「子器○台です。 ピッ、正常です。」 （○：登録台数） ・正常の場合（子器）： 「ピッ、正常です。」 ・電池切れの場合： 「ピッ、電池切れです。」 ・故障の場合： 「ピッピッピッ、故障です。」 <<火災警報音を鳴らして確認する場合>> 警報停止ボタンを押し続ける（約3秒以上） ■「ピッ、テスト中です。」が１回鳴った後、火災警報音「ピュー、ピュー、火事です。火事です。」が鳴り、作動灯（赤）が点滅します。 ２回目の火災警報音と同時にあかり（白）が点灯すれば正常です。 ■連動警報音「ピュー、ピュー、○○で火事です。」が鳴り、作動灯（赤）が点滅します。 （○○：火元の設置場所名称） ２回目の連動警報音と同時にあかり（白）が点灯すれば正常です。 ※ねつ当番（ＳＨＫ４２１２８，ＳＨＫ７６２０３Ｐ）には、あかり（白）がついていません。
	自動試験機能	煙が正常に検知できなくなった場合、「ピッピッピッ、故障です。」が３回鳴り、その後、約４０秒おきに「ピッピッピッ」が鳴ります。 これを約１時間ごとに繰り返します。 作動灯（赤）が点滅します。

その他	電池切れ検出機能	電池寿命が近づくと「ピッ、電池切れです。」が３回鳴り、その後、約４０秒おきに「ピッ」が鳴ります。 これを約１時間ごとに繰り返します。 作動灯（赤）が８秒に１回点滅します。
	電波確認機能	親器の電波確認ボタンを押す ・電波が受信できると親器と子器から「ピッ、電波チェック正常です。」と約１分間鳴ります。 （いずれかの機器の警報停止ボタンを押すとメッセージは停止します。） ・電波が届きにくい子器があると、親器・子器から「ピッピッ、電波が受信できません。」と鳴るか、全く電波が届かない場合は、メッセージが鳴りません。
	自動感度補正	煙検知部の汚れを検出し、感度を自動補正します。
	連動警報停止機能	連動警報状態のときに警報停止ボタンを押すと、約５分間連動警報停止状態になり発報元以外の連動警報状態の警報器は警報音が停止します。 連動警報停止状態においても、火災を検知することができます。 連動警報停止状態において他の警報器が新たに火災警報状態になれば、再び警報音が鳴動し、連動警報状態になります。
	機器交換お知らせ機能	設置後約１０年を経過すると作動灯（赤）が約５分ごとに４回点滅を繰り返します。 警報停止ボタンを押すと「ピッ、テスト中です。」が鳴動し、作動灯（赤）が点滅します。 その後、交換時期の警報器は「ピッピッピッピッ、警報器の交換時期です。」と鳴動し、正常な親器は、「子器○台です。ピッ、正常です。（○：登録台数）」、正常な子器は「ピッ、正常です。」と鳴動、作動灯（赤）が点滅し、あかり（白）が点灯します。 警報停止ボタンを押す、もしくは約１分経過すると、メッセージは止まり、消灯します。 警報器を交換しない場合は、約１ケ月後に再度作動灯（赤）が点滅します。 ※ねつ当番（ＳＨＫ４２１２８，ＳＨＫ７６２０３Ｐ）には、あかり（白）がついていません。

その他	火元お知らせ機能	選択ボタンを押しながら3秒以内に登録ボタンを押すことで、18パターンの場所名称を機器に登録することができます。場所名称を登録することで火災警報時のメッセージで火元をお知らせすることができます。 ・火元以外の機器のメッセージ （寝室が火元の場合） 「ピュー、ピュー、寝室で火事です。」 ・設定可能な場所名称 他の部屋（初期設定）／1階／2階／3階／寝室／階段／台所／リビング／子供部屋／和室／寝室1／寝室2／寝室3／子供部屋1／子供部屋2／和室1／和室2／地下	その他	ご　注　意	・この商品は検定品です。 住宅用防災警報器として設置できます。 ・この商品は消防法で定められた自動火災報知設備には該当致しませんので、それらの用途には使用できません。 ・その他詳細は取扱説明書に従ってください。 ・設置および維持基準については、政省令で定める基準に従い、市町村条例で定められます。 各市町村によって設置場所が異なる場合がありますので、各市町村が定める火災予防条例を確認してください。 ・警報停止ボタンを押す代わりに別売の引きひもを取り付けて操作することができます。 （引きひも品番：SH8894） 小電力型ワイヤレス商品の使用上のご注意 ●設置場所では、あらかじめ動作確認を行ってください。 設置後使用環境（電波環境）が変わることがありますので、定期的に動作確認を行ってください。 ●電波の到達距離は次のような使用場所の環境によって短くなったり、電波が届かなくなることがあります。 ・親器と子器の間に金属や鉄筋コンクリートなどの電波を通しにくい障壁がある場合。 ・壁面内の断熱材にアルミ箔を貼り付けたグラスウールを使用している場合。 ・周辺が金属物で囲まれるような場所に置いた場合。 （スチールキャビネットの間・カラオケボックスなど） ・テレビ，ラジオの送信所近辺の強電界地域または各種無線局が近くにある場合。 ・近くで携帯電話やPHS電話を使用している。 ・近くで直流電圧で駆動するベルやモーターなどの機器が動作している場合。
	ご　注　意	・この商品は、電池交換が必要です。 電池交換が可能な足場が確保できる場所に取付けてください。 ・電池切れの場合は、お買い上げの販売店へお問い合わせください。 電池の交換後は、「動作機能の確認」を実施してください。 ・電池の寿命は約10年ですが、お客様の使用環境によって短くなる場合があります。 ・けむり当番にキズをつけたり、ペンキなどで塗装しないでください。 ・事前に親器と子器の登録作業が必要です。 ・本機はAiSEG2には接続できません。 AiSEG2に接続するには親器が必要です。 ・事前に設置場所名称の設定が必要です。 （火元お知らせ機能を使用する場合） ・次のような場所には設置しないでください。 1．タンスなどの真上および近く 2．火災ではない煙、蒸気などのかかる場所 3．食器洗い乾燥機や炊飯器などの蒸気のかかる場所 4．照明器具の真上や近く 5．取付場所の温度が0℃を下まわる、あるいは40℃をこえる場所 6．屋外・屋側（軒先など） ・火災などによる損害については責任を負い兼ねますのでご了承ください。			

商品仕様書図	品名	けむり当番薄型2種 （電池式・ワイヤレス連動子器・あかり付） （警報音・音声警報・AiSEG連携機能付）（和室色）		品番	(4/5) SHK42422Y
単位：mm　第三角法	作成	2020年　5月　28日	改 1	パナソニック株式会社	

その他	ご注意	●電波（ノイズ）を受けると誤動作や動作しない原因となることがあります。 ・蛍光灯，冷蔵庫，コードレス電話機，パソコン，電子レンジなどの家電商品やＯＡ機器は、電波（ノイズ）を出している場合があります。 電波（ノイズ）を出している家電商品やＯＡ機器から機器を１ｍ以上離してください。 ●マイクロ波治療器の近く（約１０ｍ以内）では動作しません。 ●送信電波が医用電気機器に与える影響はきわめて少ないものですが、安全管理のため親器・子器は医用電気機器から２０ｃｍ以上離して使用してください。 ●親器と子器は総務省の技術基準に適合しています。 製品に貼り付けられている表示（㊟マーク）は、その証明マークです。 表示マークの貼り付けられている製品は総務大臣の許可無しに改造して使用することはできません。 改造すると法律により罰せられることがあります。

その他

■あかり（白色ＬＥＤ）点灯時の床面の明るさ

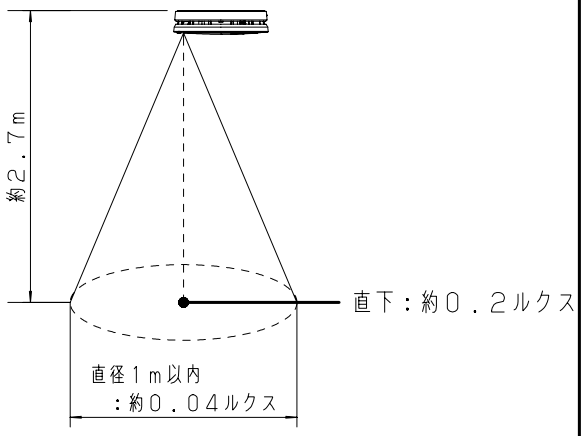

商品仕様書図	品名	けむり当番薄型2種 （電池式・ワイヤレス連動子器・あかり付） （警報音・音声警報・ＡｉＳＥＧ連携機能付）（和室色）	品番	(5/5) ＳＨＫ４２４２２Ｙ
単位：ｍｍ　第三角法	作成	２０２０年　５月　２８日	改 1	パナソニック株式会社