高天井用LED照明

ECOHiLUX HW-C

更新日
作成日　2022.10.20

※照明器具を安全に使用していただくためには、カタログや取扱説明書をお読みください。

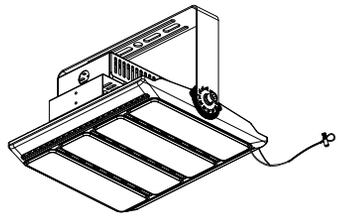

No.	部品名	材質	数量	備考
1	本体	アルミダイカスト	1	ポリエステル粉体塗装
2	電源カバー	鋼板	1	溶融亜鉛メッキ＋ポリエステル粉体塗装
3	アーム	鋼板	1	溶融亜鉛メッキ＋ポリエステル粉体塗装
4	レンズ	ポリカーボネート	4	
5	口出線		1	PNCTF 3C×1.25mm²　1.5m
6	落下防止ワイヤー	ステンレス φ2	1	500mm
7	LEDモジュール		4	

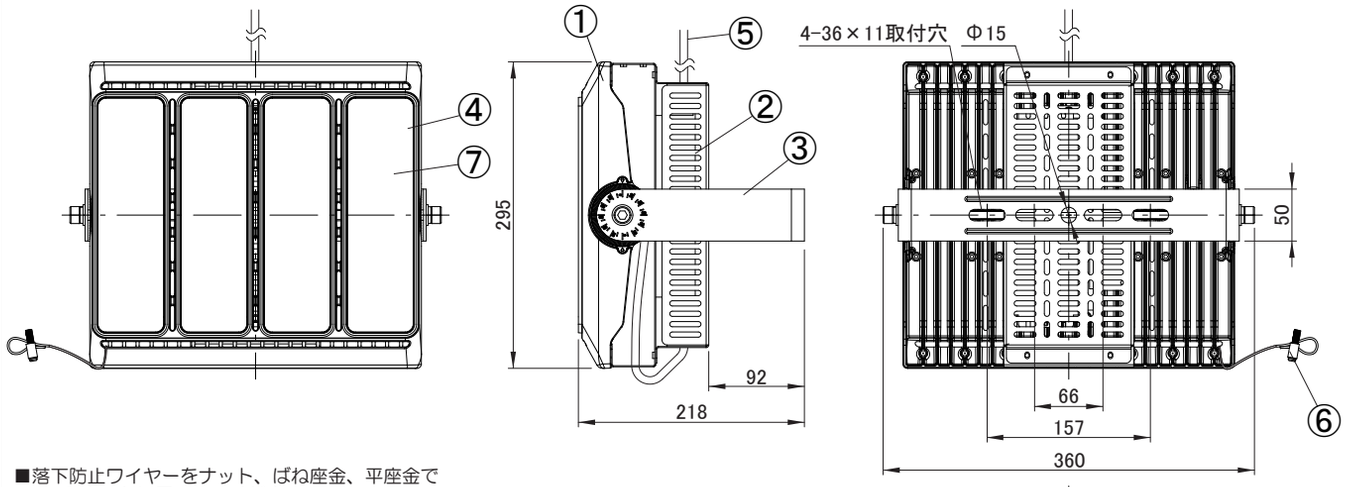

■落下防止ワイヤーをナット、ばね座金、平座金でM10ボルトに固定してください。

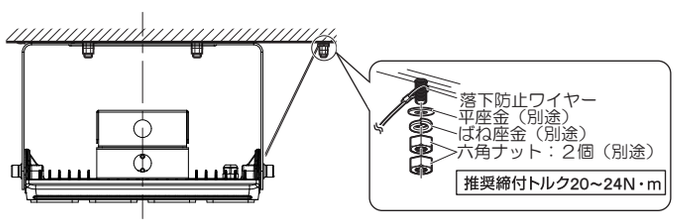

■ 仕様（ta＝25℃）

品番	1/2ビーム角（度）	全光束（lm）	光源色	相関色温度（K）	平均演色評価数（Ra）	定格入力電圧（V）	定格周波数（Hz）	定格入力電流(A) 100V	200V	240V	定格消費電力（W）	定格寿命時間（h）※1	使用温度（℃）	防塵防水性能（IP）
CL4M-160W-60-K50-R7-V2	60	28160	昼白色	5000	75	AC100～240	50/60共用	1.63	0.84	0.73	160	60000	-40～+45	67
CL4M-160W-90-K50-R7-V2	90													
CL4M-160W-110-K50-R7-V2	110													
CL4M-160W-60-K40-R7-V2	60	27360	白色	4000										
CL4M-160W-90-K40-R7-V2	90													
CL4M-160W-110-K40-R7-V2	110													

●重耐塩仕様

※1　寿命は光束が70%まで低下するまでの時間です。表示は設計寿命であり、製品の寿命を保証するものではありません。

⚠ 安全上のご注意

●この器具は下記の環境、条件下では使用しないでください。器具落下、感電、発熱、火災の原因となります。
・激しい振動や衝撃の加わる場所、常時振動のある場所。
・水没するところ。
・器具上に枯葉、ごみ、虫の死骸などが溜まる可能性のある場所。
・オイルミスト、引火性ガス、虫の発生する場所。
・メッキ工場など腐食性ガス、蒸気、液体にさらされる可能性のある場所。
・雰囲気温度が45℃を超える場所、狭い密閉された空間。
・器具に1mを超える積雪、凍結のおそれがある場所。
・人がぶら下がったり、引っ張ったり、押したりするような場所。
・人が容易に触れるおそれのある場所。
・風速60m/sを超える風の吹く可能性のある場所。

●指定された取付方向、振り向き角以外では使用しないでください。器具の落下や火災の原因となります。

●器具は適合ボルトを用いて、平座金、ばね座金、ナットを使用して堅牢に固定してください。取り付けに不備があると器具落下の原因となります。

●落下防止のため、ワイヤーを使用し、器具の重さに耐えられる躯体へ確実に固定してください。落下による事故の原因となります。

●器具の取り付けは、「取扱説明書」に従い確実に行ってください。取り付けに不備があると火災、感電、器具落下によるケガのおそれがあります。

使用上のご注意

●LED、電源装置は標準枠組みです。LEDユニットだけの交換はできません。予めご了承ください。

●LED素子には明るさ、光色にバラツキがあります。同じ品番の商品でも明るさ、光色が異なる場合があります。予めご了承ください。

●LEDを直視するのはおやめください。目に悪影響を及ぼすおそれがあります。

●照明器具の電源は、高ワットの動力源（モーター）やインバータ等の製品と回路を分けて使用ください。高ワット製品の使用時にちらつくことがあります。

●防犯カメラやビデオカメラを介して照射面を見た際、カメラのモニターや録画画像に縞模様やちらつきが見える場合があります。

●埃や粉塵が器具本体に積もる場合は、放置しておくと故障の原因になります。定期的に清掃してください。

■取り付けと照射方向
※必ず発光面が鉛直下向きになるように取り付けてください。

●水平天井への取り付け
通常は下図の姿勢で取り付けでください。

●傾斜天井への取り付け
傾斜角度0～30°までの天井に取り付け可能です。必ず角度調整ボルトで、発光面が鉛直下向きになるように調整してください。

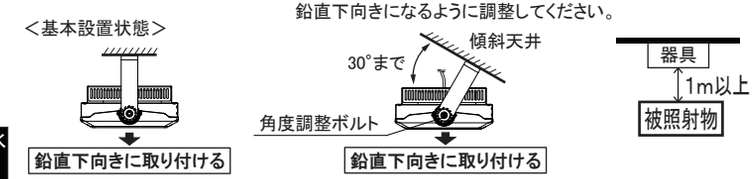

質量	図法	単位	品名	高天井LED照明【重耐塩仕様】
6.0kg	第三角法	mm	品番	CL4M-160W-□-K□-R7-V2
作成	検図	承認	図番	
笹嶋	笹嶋	八巻	アイリスオーヤマ株式会社	