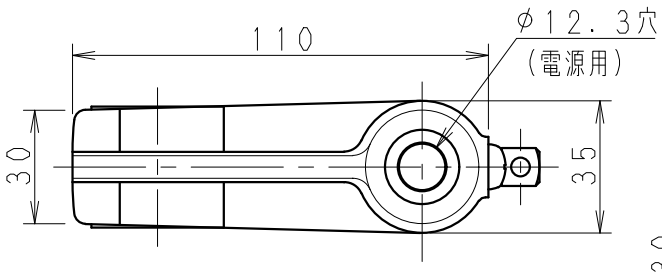

A矢視図

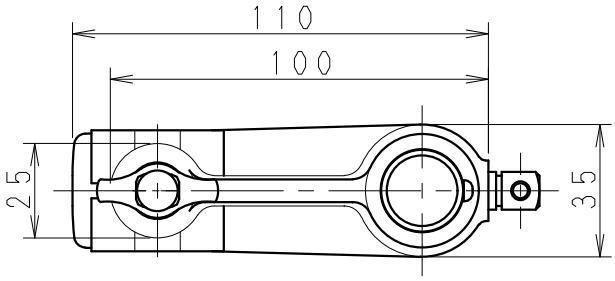

B矢視図

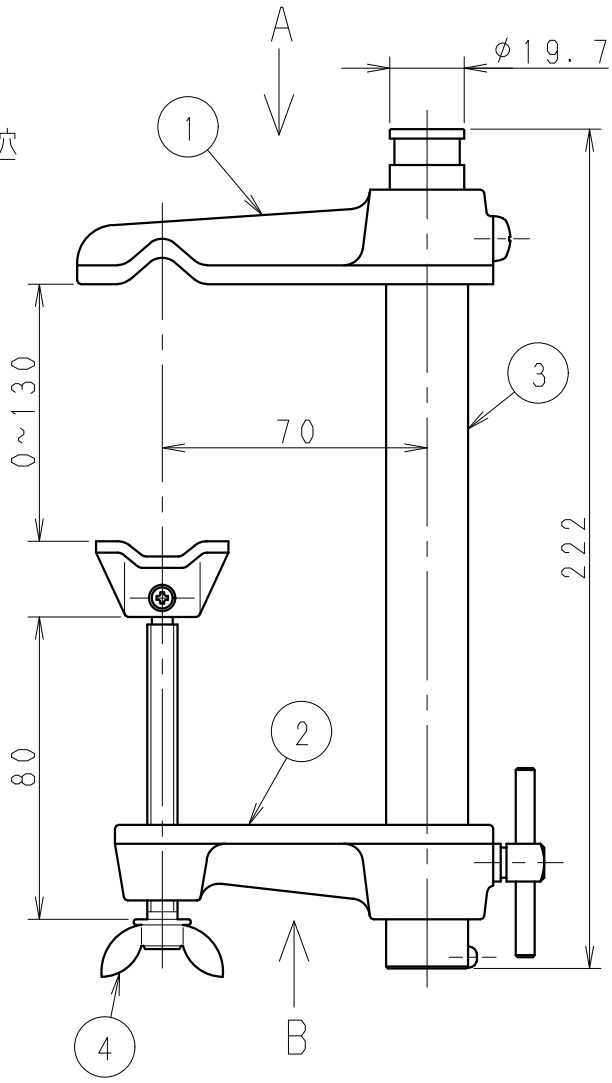

⚠安全上のご注意

・適合ホルダとの組み合わせで耐風速は60m／sです。
　適用範囲以外では使用しないでください。器具落下の原因となります。
・必ず適合ホルダと組み合わせて使用してください。
　適合以外のホルダと使用しますと、器具落下の原因となります。
・質量に耐える場所に確実に取付けてください。
　取付けに不備がありますと、器具落下の原因となります。
・屋外では接続具からホルダに雨水が浸入しないよう、器具取付け部が水平より下にならないように取付けてください。
　浸水により、絶縁不良または感電の原因となります。

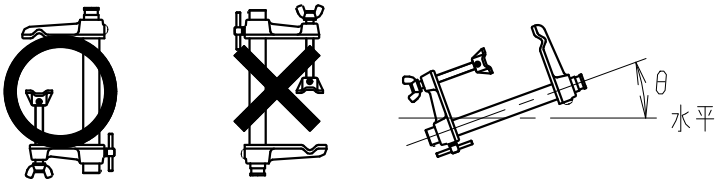

形式	仕上色
F9	赤色（全艶）：近似マンセル7．5R4／14．5
F9／W	白色（全艶）：オフホワイト

注）この接続具には口出線の有効長が1800mm以上のホルダをご使用ください。

120628
080218
070831

部番	部品名	材質・材厚	数	備考
6				
5				
4	押ボルト	軟鋼線材	1	電気亜鉛めっき
3	支柱	鋼管SGP1／2	1	電気亜鉛めっき
2	クランプ下部	鋳鉄	1	ポリエステル粉体塗装
1	クランプ上部	鋳鉄	1	ポリエステル粉体塗装

品名	ランプホルダ接続具				
	F9　F9／W				
質量	950g	単位	mm	尺度	1／2
図番	EIS002047-2				

LIGHTING EQUIPMENT DIV.

岩崎電気株式会社

CAD 技No2208