展示業務用

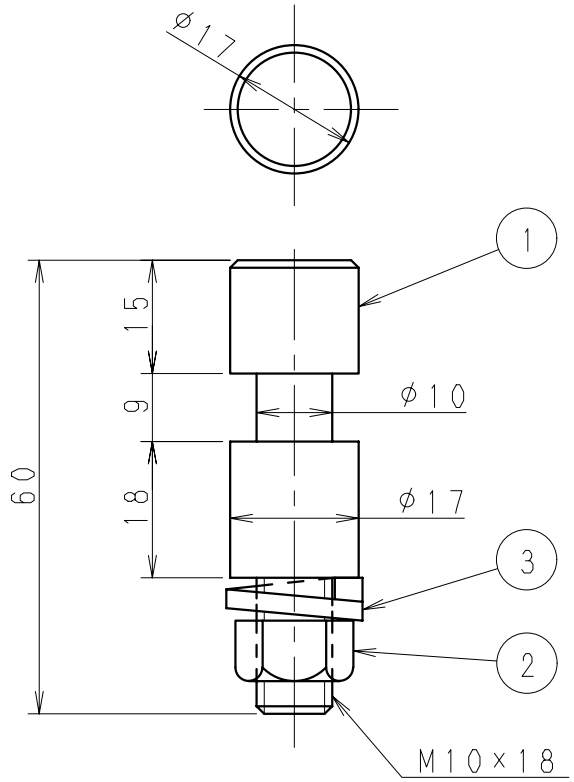

品　名	注）2. トラスハンガー	トラスハンガーダボ	注）2.3. 落下防止ワイヤー
形　式	FA-30／SL	FA-31／SL FA-33／SL	FA-32

適合パイプ	丸パイプ：φ30～φ45 角パイプ：□45

仕上色	シルバー

注）1．展示業務用です。点灯中は高温となっているため、器具を素手で触らないでください。やけどの恐れがあります。
2．器具の取付にはトラスハンガー（別売），落下防止ワイヤー（別売）がセットで必要になりますので必ず組合せて使用してください。
3．万一の取付器具落下に備えて落下防止ワイヤー（別売）を使用してください。
4．許容吊下荷重は20kg以下です。
5．吊下荷重の重量バランスに注意して下さい。
バランスが崩れますと正常に取付できず、落下の原因となります。

090908
080507

部番	部品名	材質・材厚	数	備考
6				
5				
4				
3	SPワッシャ	SWRH	1	クロメート処理
2	六角ナット	SUM	1	M10　クロメート処理
1	本体	SUM	1	クロメート処理

品名	トラスハンガーダボ				
	FA-31／SL				
質量	90 g	単位	mm	尺度	1／1
図番	EIS002668-1				

対馬　清城

LIGHTING EQUIPMENT DIV.

岩崎電気株式会社

CAD 技No2208