主要部品材質	構成要素	材　料	色　彩	処　理	備　考
	ランプカバー	アクリル			
	端子台	ACS樹脂			
	函	鋼板（t1.0）	ｵｲｽﾀｰｸﾞﾚｲ□25-80A(5Y8/0.5参考値)5分ﾂﾔ	メラミン焼付塗装	
	蓋	鋼板（t0.8）	ｵｲｽﾀｰｸﾞﾚｲ□25-80A(5Y8/0.5参考値)5分ﾂﾔ	メラミン焼付塗装	

※□は日本塗料工業会番号の最新年度記号

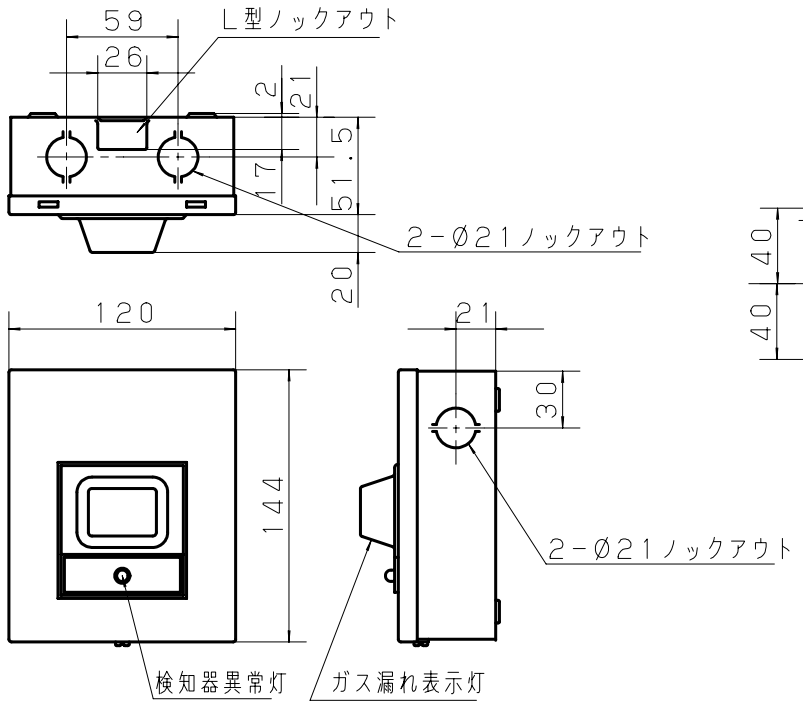

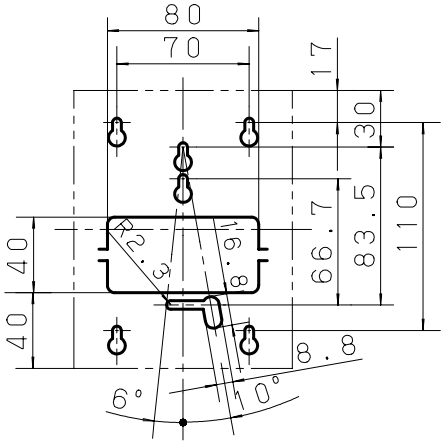

取付寸法図

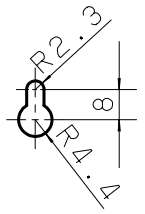

取付ダルマ穴寸法図

型式番号	中第59～4～1号		
定格	定格電圧・電流	DC24V　50mA	
	使用周囲温度	－10℃～＋50℃	
	質　量	700g	
機能	作動表示	ランプ（赤色点灯）	
	接続機器 警報器	有電圧出力型	
	接続機器 中継器	当社品番（BG37205K, BG37215KH）	
	接続機器 受信機	当社品番　BGJ31xx（xxは回線数）	
	警報器・中継器接続個数	有電圧出力型	3個
		当社中継器（BG37205K, BG37215KH）	3個
	警報器異常表示（検知器異常灯点灯）	・中継器、警報器間の信号線の断線 ・警報器取はずし又は電源”断”（赤色発光ダイオード点灯）	

接続図

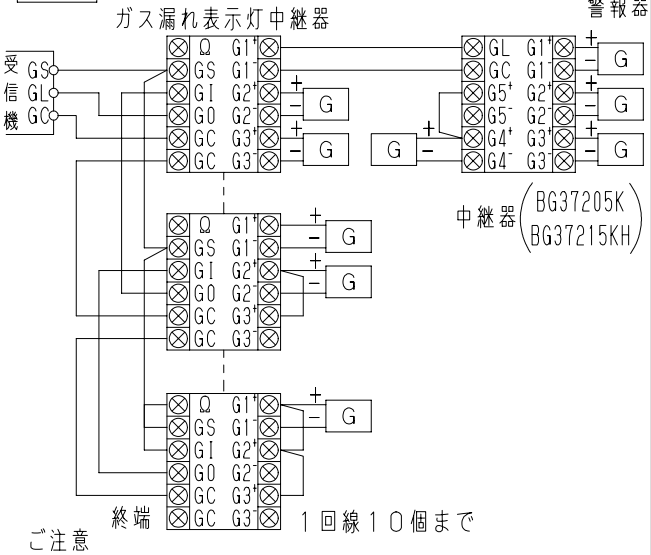

ご注意

・警報器を接続しない端子のわたり線ははずさないで下さい。

・最終の中継器のⓠ端子はⓖ端子に接続して下さい。

商品仕様書図	品名	ガス漏れ表示灯中継器 都市ガス用（露出型）	品番	BG37113KH	記号	ZS
単位：mm　第三角法	作成	2005年　2月　21日	改	8	パナソニック株式会社	

(120101)