主要部品材質	構成要素	材料	色彩	処理	備考
	端子台	PBT樹脂			
	函	鋼板（t1）	オイスターグレイ□25-80A(5Y8/0.5参考値)5分ツヤ	粉体塗装	
	蓋	鋼板（t0.8）	オイスターグレイ□25-80A(5Y8/0.5参考値)5分ツヤ	粉体塗装	

※□は日本塗料工業会番号の最新年度記号

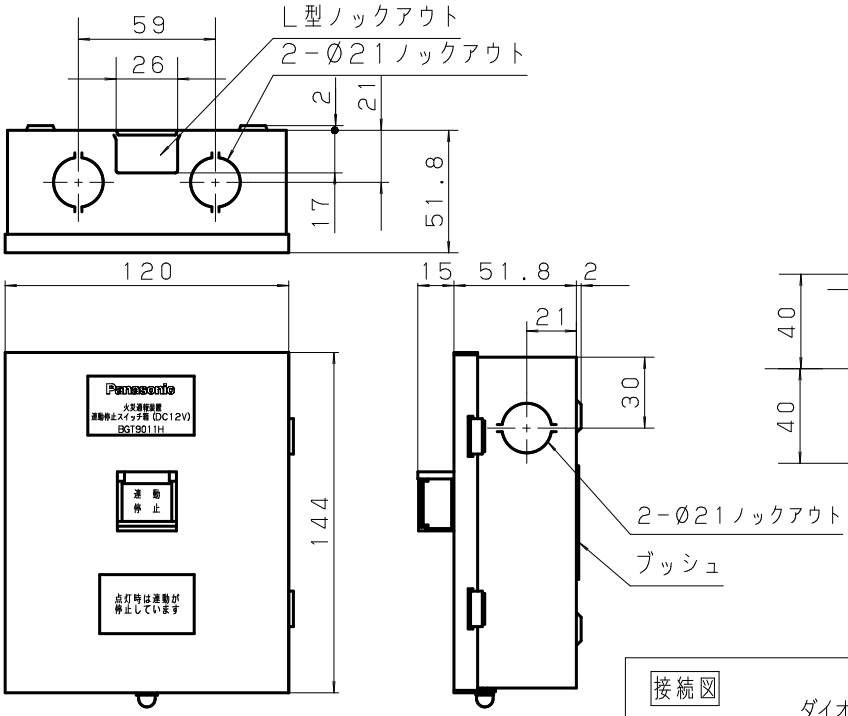

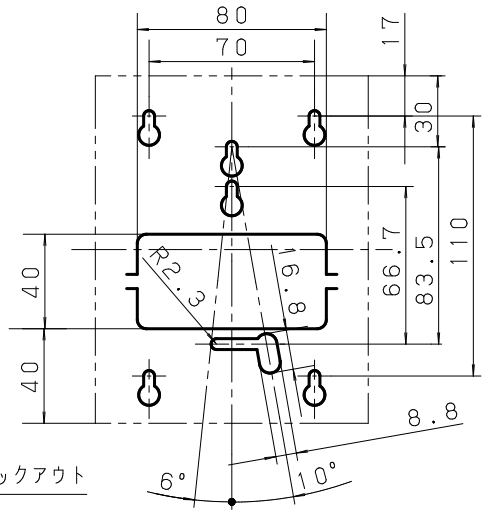

取付寸法図

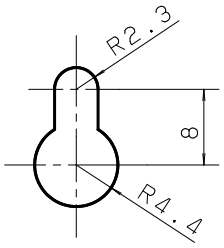

取付ダルマ穴寸法図

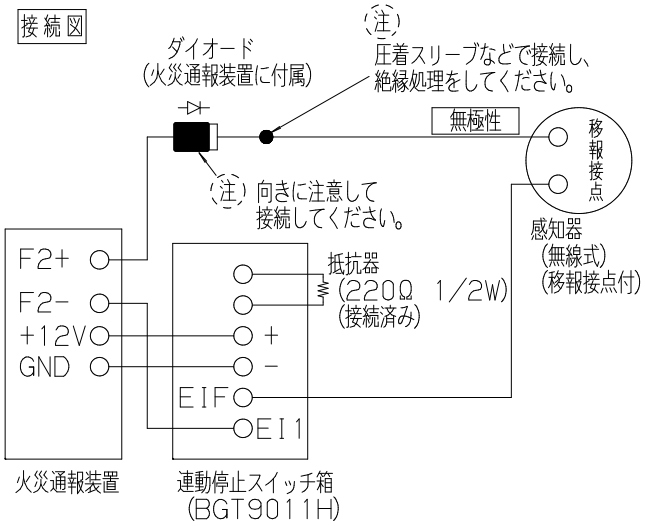

定格		
	連動停止灯	DC12V，5mA（+−間）
	連動停止スイッチ	DC30V，100mA（EIF−EI1間）
	使用周囲温度	0℃～+40℃
	質量	500g
接続機器	当社火災通報装置， 感知器（無線式）（移報接点付）	
適用電線	単線：Ø0.65～0.9 より線：0.5～0.75mm²	

配線可能距離（片道）

配線区間 ＼ 使用電線	0.5mm² または Ø0.65	0.75mm² または Ø0.9
連動停止スイッチ箱～火災通報装置 （+端子～+12V端子間） （−端子～GND端子間）	150m	200m
火災通報装置～感知器（無線式）（移報接点付） （F2−端子～EI1端子間とEIF端子～移報接点間の合計 （F2+端子～移報接点間）		

その他

- この商品は、定格電圧がDC12Vのため、火災受信機のI+端子・I−端子には絶対接続しないでください。故障の原因となります。
- 特定小規模施設用自動火災報知設備で受信機の無いシステムにおいては、火災通報装置側から電源を供給することが認められています。
- 接続する火災通報装置がBGF1181の場合、「短絡監視機能」「断線監視機能」の設定をすることができます。上記接続図は、初期設定時（「短絡監視を行う」「断線監視を行わない」）の場合です。BGF1181の設定を「短絡監視を行わない」に変更する場合、上記接続図にあるダイオードの接続は不要です。また、BGF1181の設定を「断線監視を行う」に変更する場合、火災通報装置（BGF1181）の商品仕様書図4ページの「F1ルート配線／F2ルート配線の断線監視を行うときの配線図」を参照してください。

商品仕様書図	品名	火災通報装置 連動停止スイッチ箱（DC12V）	品番	BGT9011H
単位：mm 第三角法	作成	2010年 8月 30日	改 9	パナソニック株式会社

(SKC0410-D01, 22, 150803)