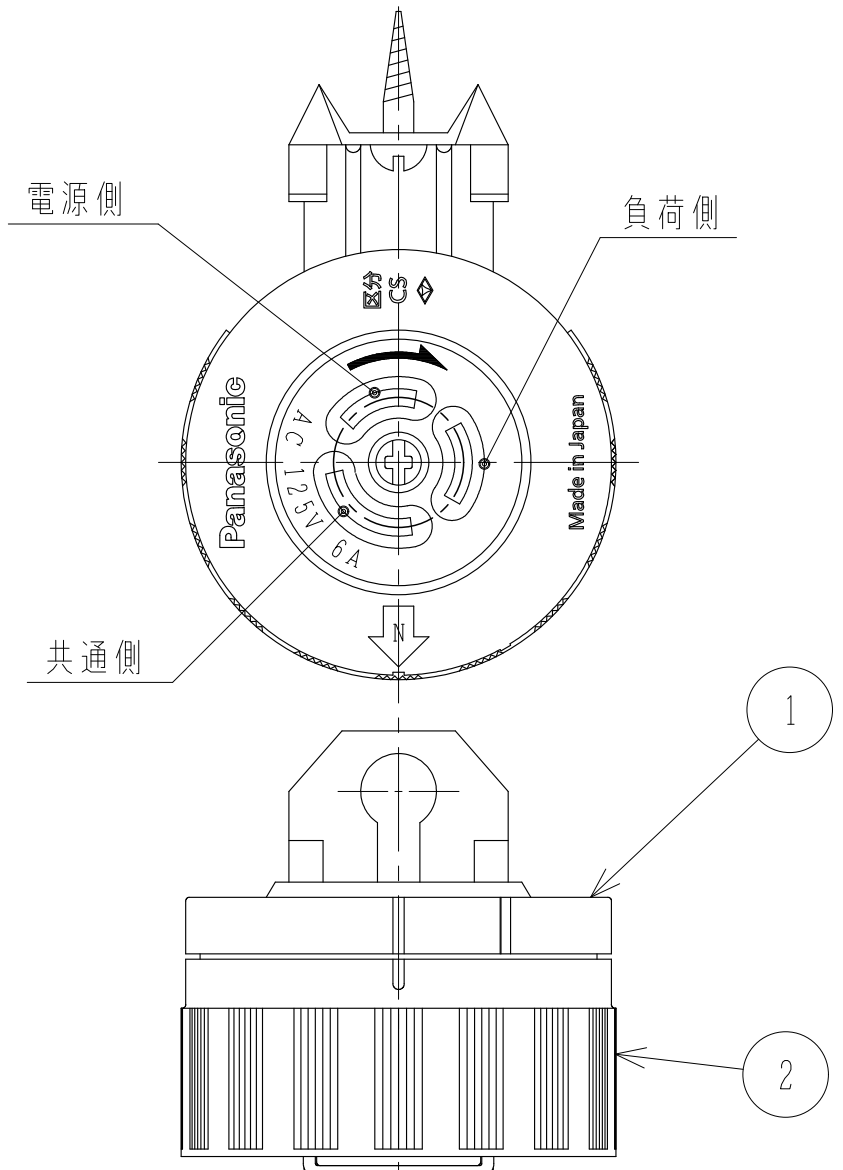

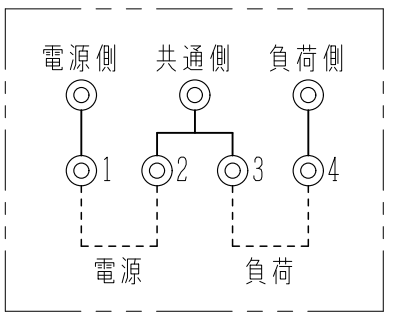

結線図

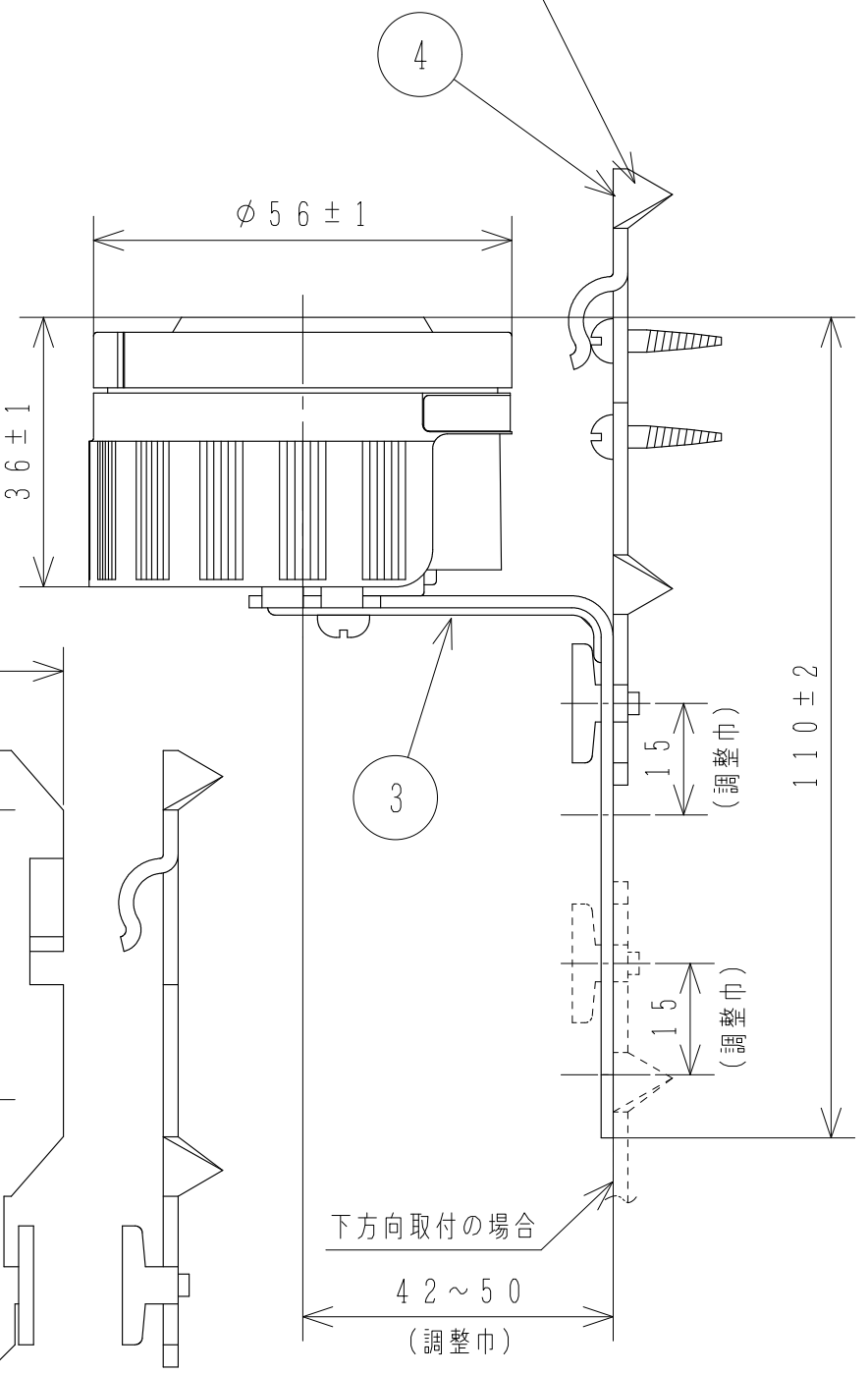

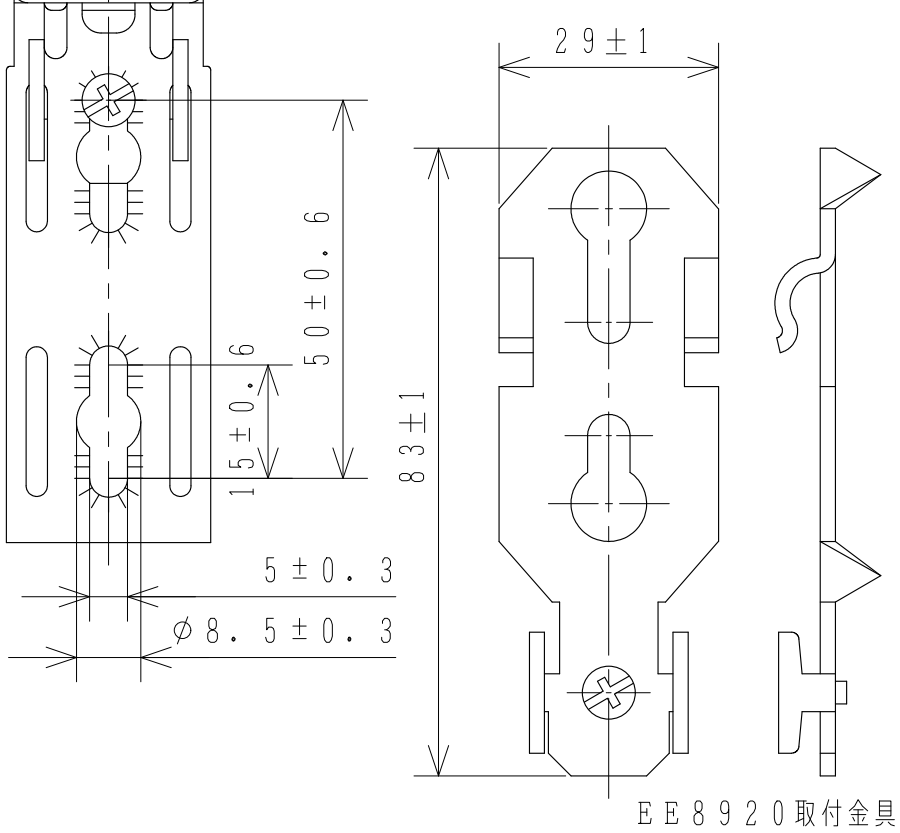

EE8920取付金具

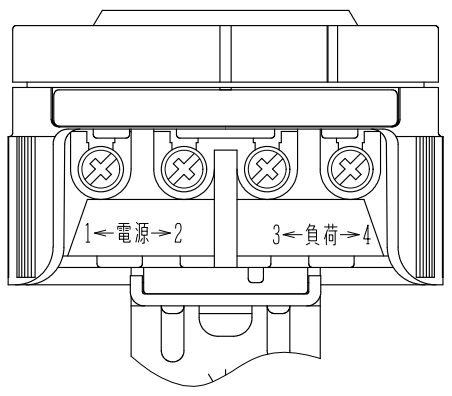

受台のキャップを開けた図

注　記

1. ④の取付補助金具は上方向及び下方向のいずれにも取付けできます。
2. ③の取付金具は左右90°方向に取付け位置を変更することができます。
3. Ⓝ で示す方向がEEスイッチヘッドの採光面側です。

定　格	AC125V　6A
適合規格	JIS　C　8369（光電式自動点滅器）に適合
適用電線	φ1.6～φ2.6（単線）　0.9mm²～3.5mm²（より線）
適用商品	EEスイッチ　S形ヘッド

番号	構成要素	材料	色彩	備考
4	取付補助金具	鋼板（t＝1.6）		亜鉛めっきクロメート処理（三価）
3	取付金具	鋼板（t＝1.6）		亜鉛めっきクロメート処理（三価）
2	キャップ	ASA樹脂	ブラック	
1	カバー	メラミンフェノール	ブラック	

商品仕様図

品番	EE8932	改	5
品名	EEスイッチ受台　JISプラグインCS形		

パナソニック株式会社

（JIS　A－4）　単位mm　第三角法　　（HKC0410，D01，27，150715）