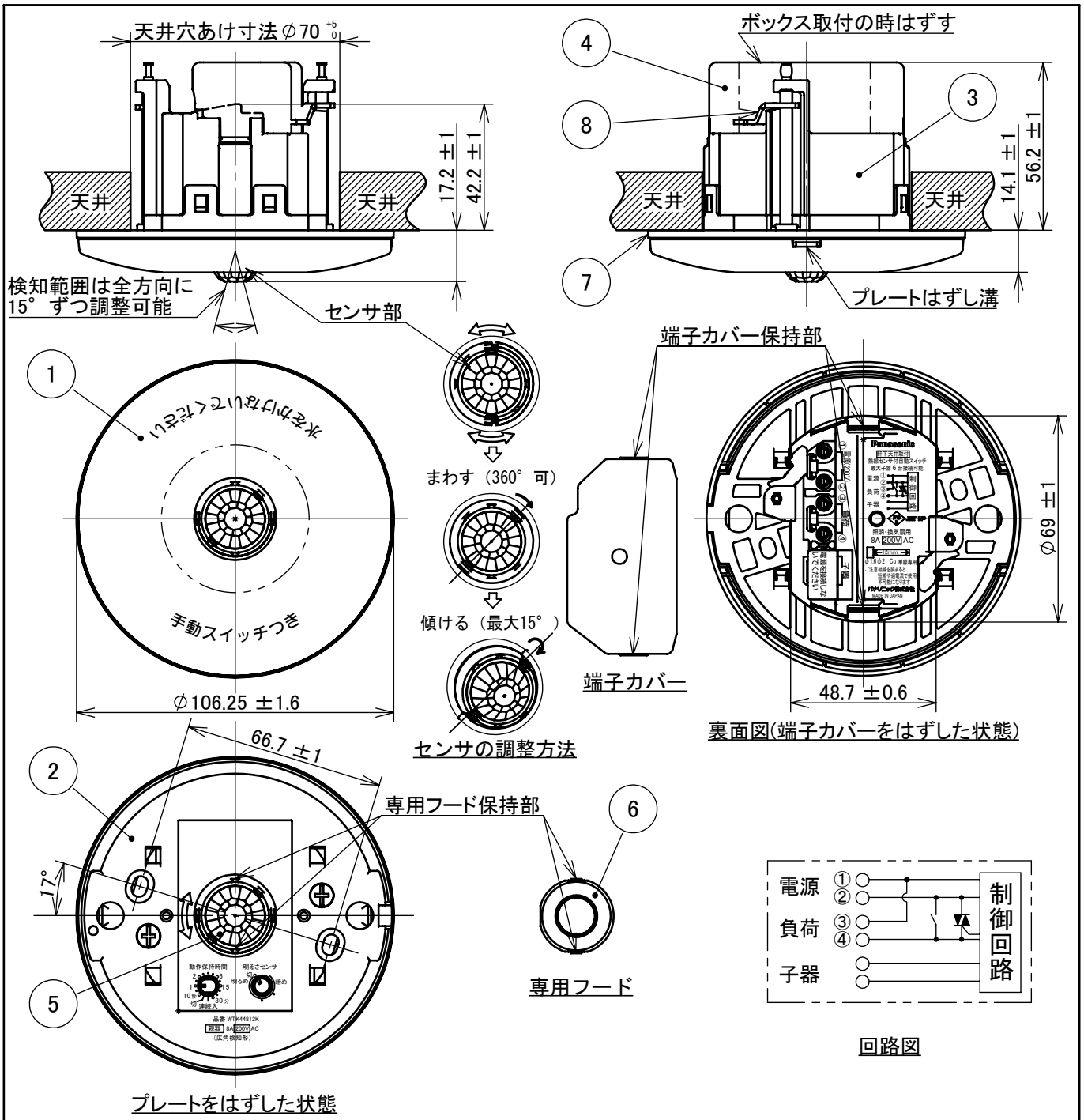

適合法規	電気用品安全法(特定電気用品)	取付方法	①付属のはさみ金具により、厚さ:30mm以下の天井などへ取付できます。(奥行き70mm以上必要) ②JIS規格埋込ﾎﾞｯｸｽ(取付ﾋﾟｯﾁ:66.7)へ取付できます。詳細は商品仕様書による。
定 格	8A 200V AC		
検知方法	熱線レベル変化分検知方式		
検知範囲	ビーム状 (ﾌｰﾄﾞ無:3.5m直下で約9.8mの円内 ﾌｰﾄﾞ有:3.5m直下で約4.4mの円内)	適用ﾎﾞｯｸｽ	商品仕様書による。
適合子器	熱線ｾﾝｻ付自動ｽｲｯﾁ(子器) WTK49129など	適用電線	600Vﾋﾞﾆﾙ絶縁ﾋﾞﾆﾙｼｰｽｹｰﾌﾞﾙ(VVF)、 600Vﾋﾞﾆﾙ絶縁電線(IV)、 600V耐燃性ﾎﾟﾘｴﾁﾚﾝ絶縁電線、 600Vﾎﾟﾘｴﾁﾚﾝｹｰﾌﾞﾙ φ1.6、φ2 Cu(銅)単線専用 ※親器・子器間又は子器・子器間の配線は対地電圧AC100Vですので適用電線以外使用しないでください。

番号	構成要素	材料	色彩	備考
8	はさみ金具	鋼板	——	亜鉛めっき クロメート処理
7	防水パッキン	特殊軟質塩ビ	オフグレー	——
6	フード	ポリカーボネート	透明	——
5	レンズ	ポリエチレン	乳白	——
4	端子カバー	ABS樹脂	グリーン	——
3	ボディ	ABS樹脂	グリーン	——
2	カバー	ABS樹脂	オフホワイト	——
1	プレート	ASA樹脂	オフホワイト	——

商品仕様図

品番	WTK44812K	改	1
品名	軒下天井取付 熱線センサ付自動スイッチ (親器・8Aタイプ・広角検知形)(検知後連続動作時間約10秒～30分可変形)(明るさセンサ付) (AC200V)		

パナソニック株式会社

(JIS A-4) 単位mm 第三角法

(HKC0410,D01,27,150715)